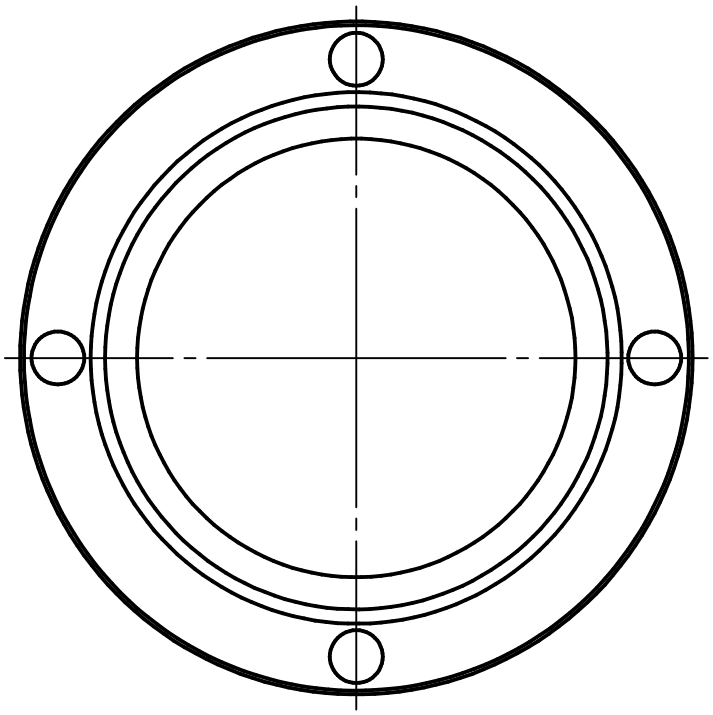

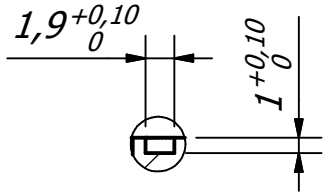

DETALLE A
ESCALA 2 : 1

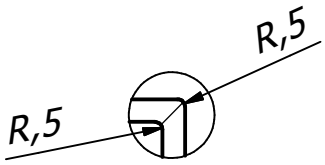
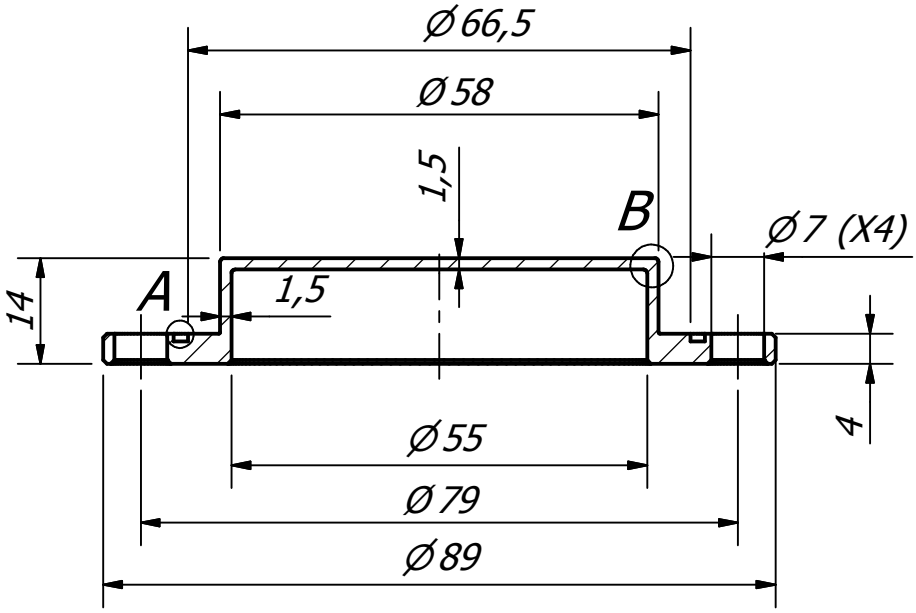
DETALLE B
ESCALA 2 : 1